Système Serrubloc 21 – Schéma de pose

Réf. SRB552

Système adapté pour les bornes “Agora” et “City”, idéal pour rendre le mobilier urbain amovible.

- En acier galvanisé, il assure sécurité et efficacité.
- Obturation après dépose de la borne, par couvercle à verrouiller, bloqué par la serrure.
- Finition laquée noire.
- Fixation par scellement direct.
- Auto-drainant.
- Verrouillage et déverrouillage par clé triangle de 11 et pêne à vis.

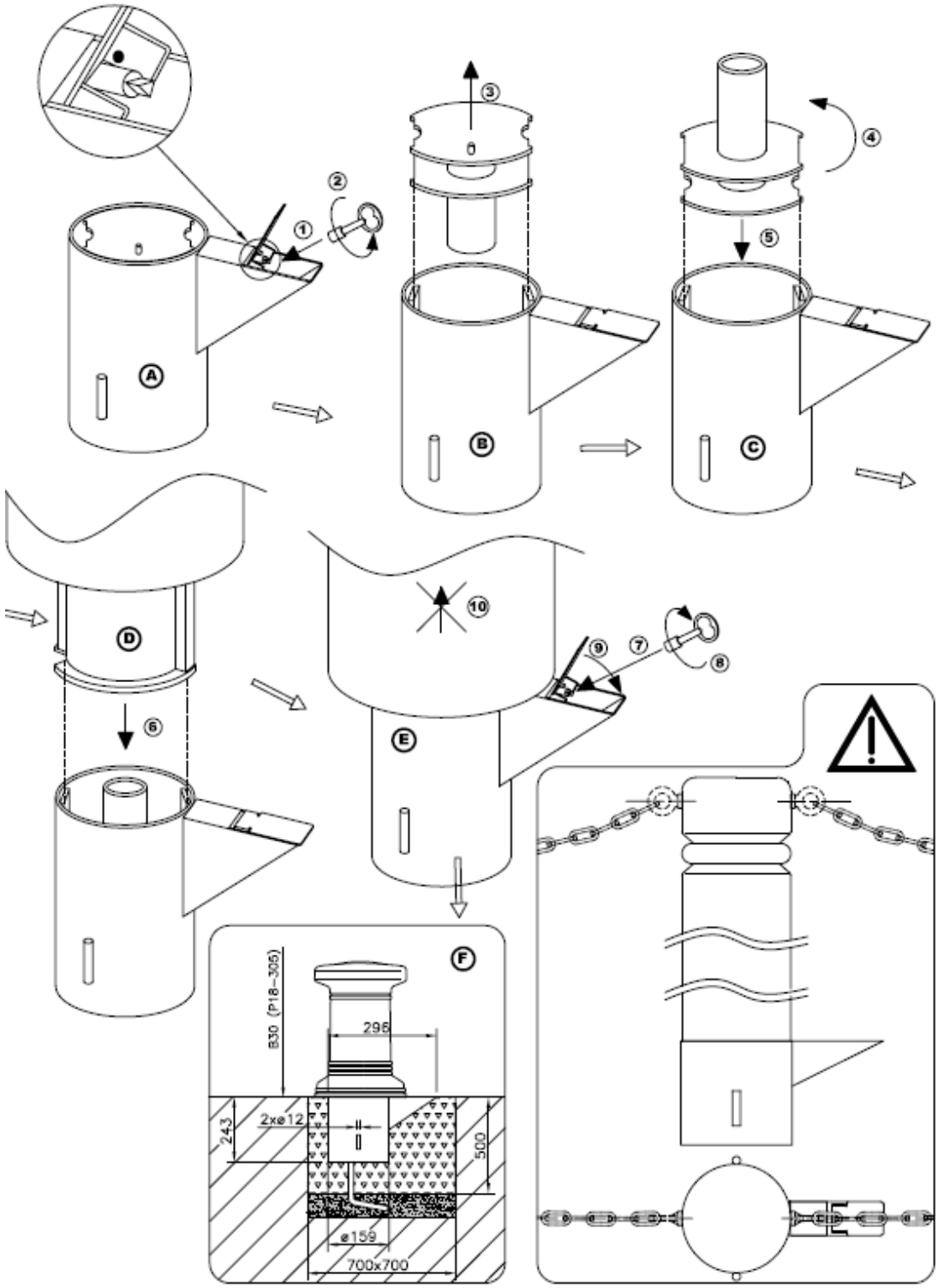

Distribué par **SIGNALS**
Tél : 05.46.30.66.00 Fax : 05.46.30.66.01 www.signals.fr