R.I.A FIXES

Réf: RIA_

R.I.A. conforme à la Norme NF EN 671-1 et à la directive des produits de construction 89/106/CEE.

- Satisfait aux exigences de la règle d'installation de la Norme Française NFS 62-201.
- Fabrication en tube et tôle d'acier avec revêtement en résine époxy polyester polymérisé au four.
- Conception simple et robuste permettant une grande facilité de montage et de maintenance.
- Robinet diffuseur composite DMA ou en laiton (uniquement en version DN33).
- Montage : Support mural intégré.
- Maintenance : Les interventions de vérification, démontage, etc.... peuvent être réalisées avec le robinet de barrage sous pression, il n'est donc pas nécessaire d'isoler et de vidanger tout ou partie l'installation.

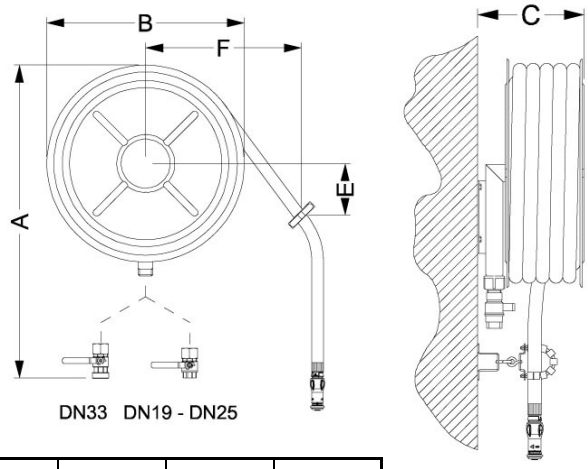

Ø nominale		25	25	33	33
Longueur tuyau		20 m	30 m	20 m	30 m
Dimensions en mm					
Hauteur	A	820	820	750	750
Largeur	B	570	570	570	570
Profondeur	C	275	275	460	460
Raccordement	D	1" F	1" F	1" ½ M	1" ½ M
Position de l'orienteur verticalement	E	300	300	300	300
Position de l'orienteur horizontalement	F	450	450	450	450
Portée efficace (mètres) Jet droit		13,5	13,5	13,5	13,5
à 0,2 Mpa au diffuseur Jet diffusé		3,15	3,15	3,5	3,5
Poids à vide		20 Kg	25 Kg	28 Kg	36 Kg
Certification N.F. EN 671-1		990206	990206	990920	990920

Distribué par **SIGNALS** – Rond-point de la République - 17187 Périgny Cedex
Tél : 05.46.30.66.00 Fax : 05.46.30.66.01 www.signals.fr