Potelet flexible en polyéthylène

Réf. POTF_

Peut fléchir jusqu'à 40° et reprend complètement sa forme initiale.
Ne fléchit qu'à partir d'une force de 150 kg.

Potelet en polyéthylène de grande qualité 100% recyclable.
Grande résistance aux rayons UV, aux climats marins et aux impacts.
Inaltérable face aux parasites et champignons.

Anti-graffitis et facile à nettoyer.

- Fixation par scellement direct.
- Dim. H 996 x Ø 100 mm.
- Coloris : jaune ou gris.

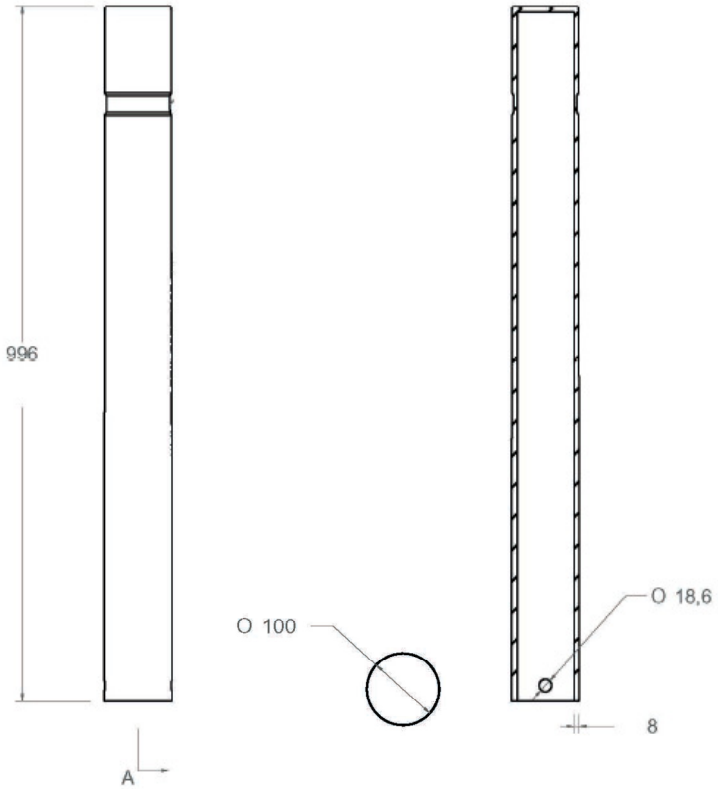

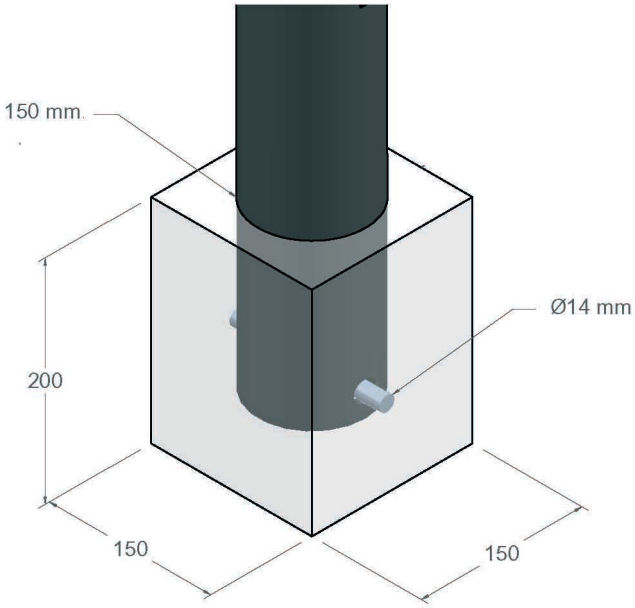

Distribué par **SIGNALS**
Tél : 05.46.30.66.00 Fax : 05.46.30.66.01 www.signals.fr