Feu à éclat au xénon 2 W 230 VAC Ø 81 mm

Réf : LP2302_

Feux idéalement conçus pour les applications industrielles : machines outils, barrières automatiques et portails industriels, pour les systèmes de sécurité

- Etanchéité totale IP 67
- Faible consommation.
- Caractéristiques Température de fonctionnement : de - 20° à + 55°C.
- Protection contre les parasites et inversion de polarité.
- Capot en polycarbonate

Conforme avec la Directive Basse Tension 2006/95/CE.

Homologué selon la Directive CEM 2009/19/CE.

Homologué selon le Règlement ECE R.10.

Caractéristiques : 230Vca

Coloris : Blanc, bleu, orange, rouge, **v**ert

Dim. : H 54 x Ø 81 mm

Intensité lumineuse : 75 Lumens

Puissance électrique : 2 W

Température : -30 °C à +60 °C
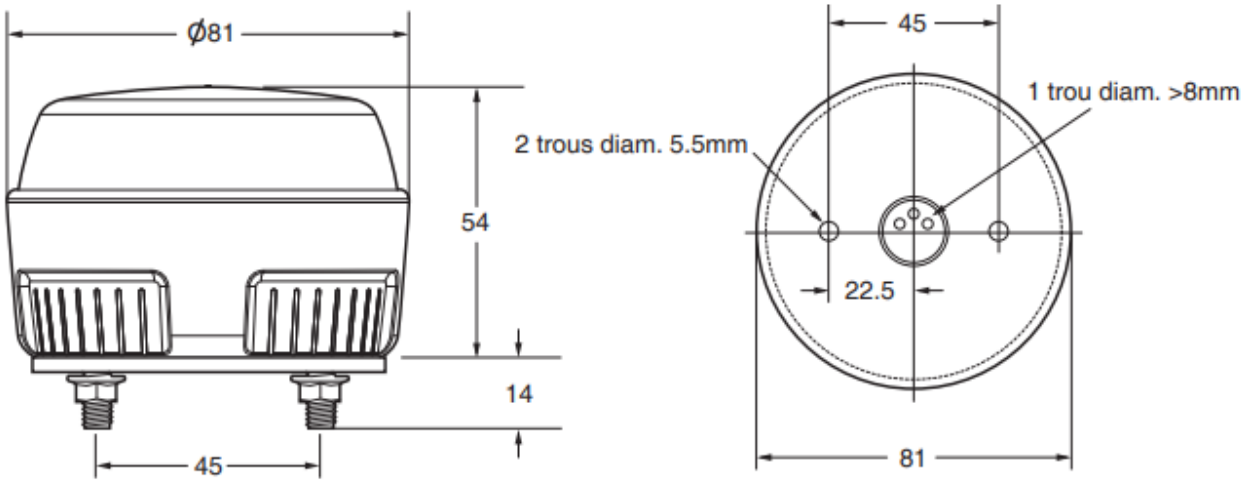
Voltage : 230 V