BARRIÈRE

Croix simple :
Réf. BDL10C_ en 1072mm
Réf. BDL15C_ en 1572mm

- STRUCTURE : Poteaux acier Ø 76, ép. 3 mm, cadre intérieur tube 30 x 30 , diagonales en tube de 25 x 25,
- 2 longueurs 1072mm, 1572mm, hauteur hors tout 1180
- 3 cadres : simple croix, ou grillagé.
- 4 pommeaux en fonte d'aluminium , City, Agora, Boule, Forum
- Acier peint sur zinc selon nos coloris

Croix grillagée :
Réf. BDL10G_ en 1072mm
Réf. BDL15G_ en 1572mm

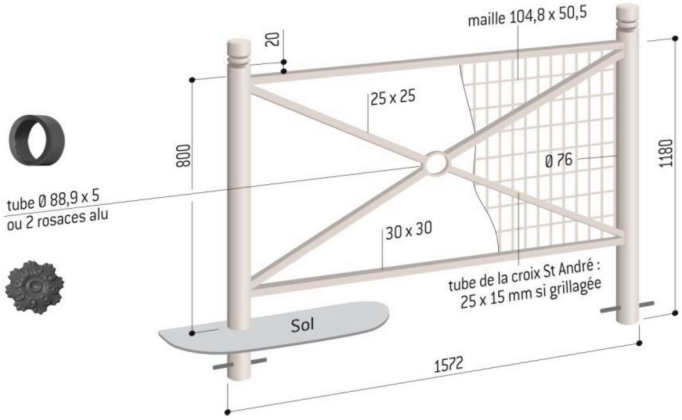

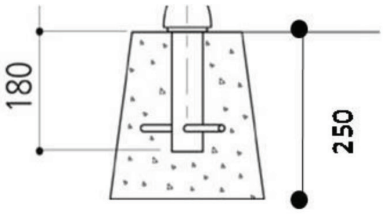

Peint sur PPRZ

RAL 3020 | RAL 3004 | RAL 5010 | RAL 6005

RAL 8017 | RAL 7044 | RAL 9010 | RAL 9005

Gris | Aspect Corten

Autres coloris disponible s sur demande

Distribué par SIGNALS
Rond-point de la République - 17187 Périgny Cedex
Tél : 05.46.30.66.00 Fax : 05.46.30.66.01 www.signals.fr