Platine pour épingle ARJN et arceau ASJN en diam. 50mm
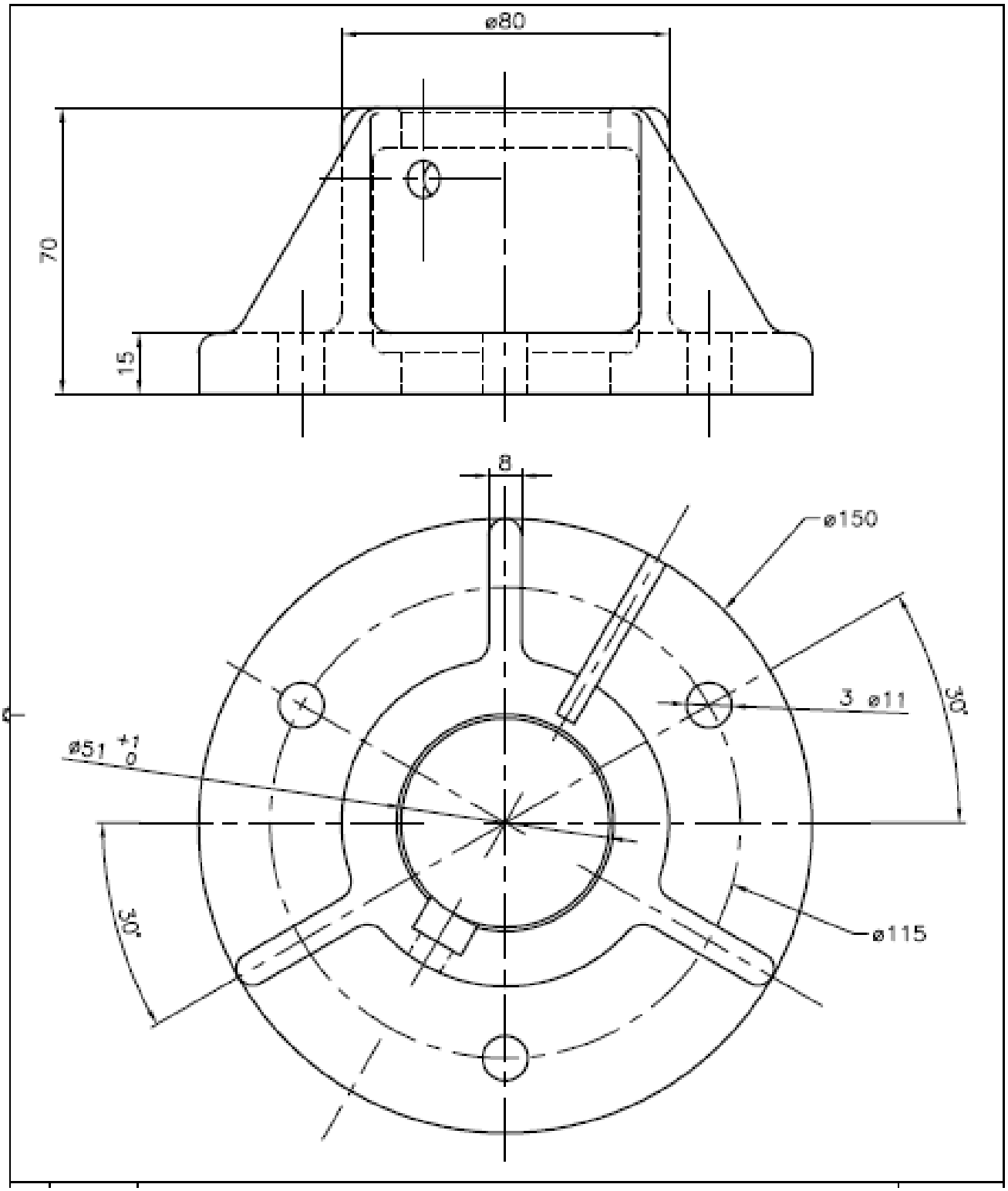
Platine en aluminium pour diam. 50mm.